ՃԱԿԱՏԻ ՁԵՎԱՎՈՐՄԱՆ ՀԱՆԳՈՒՅՑ

Մ 1:25

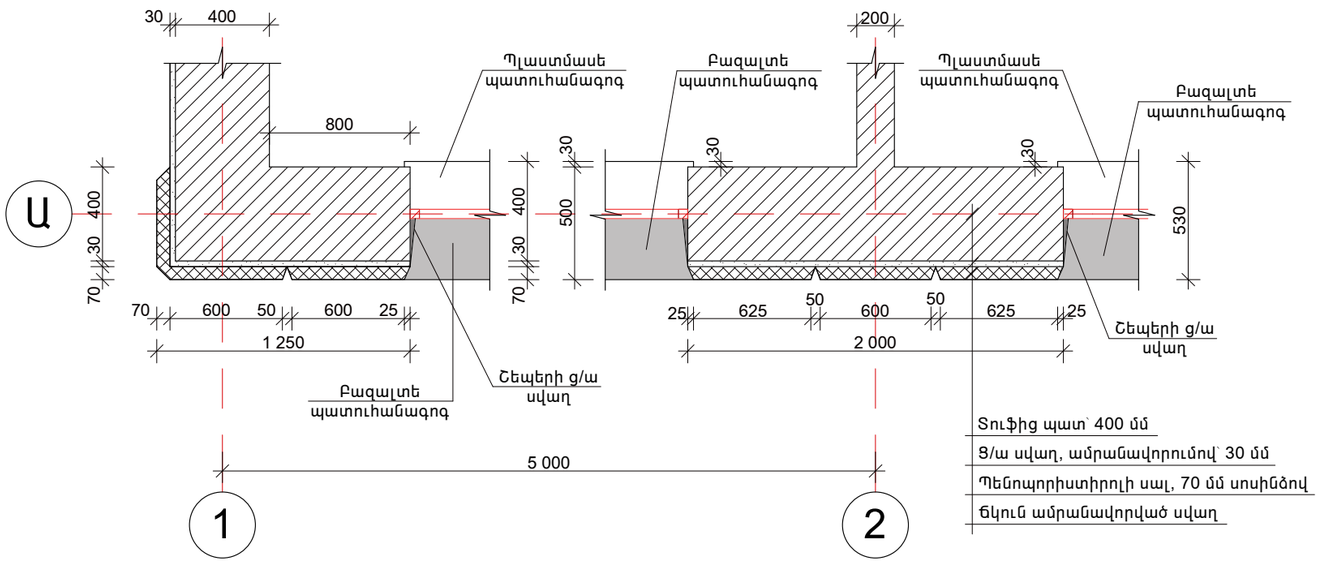

ԹԵՔԱՀԱՐԹԱԿԻ ՀԱՏԱԿԱԳԻԾ

Մ 1:50

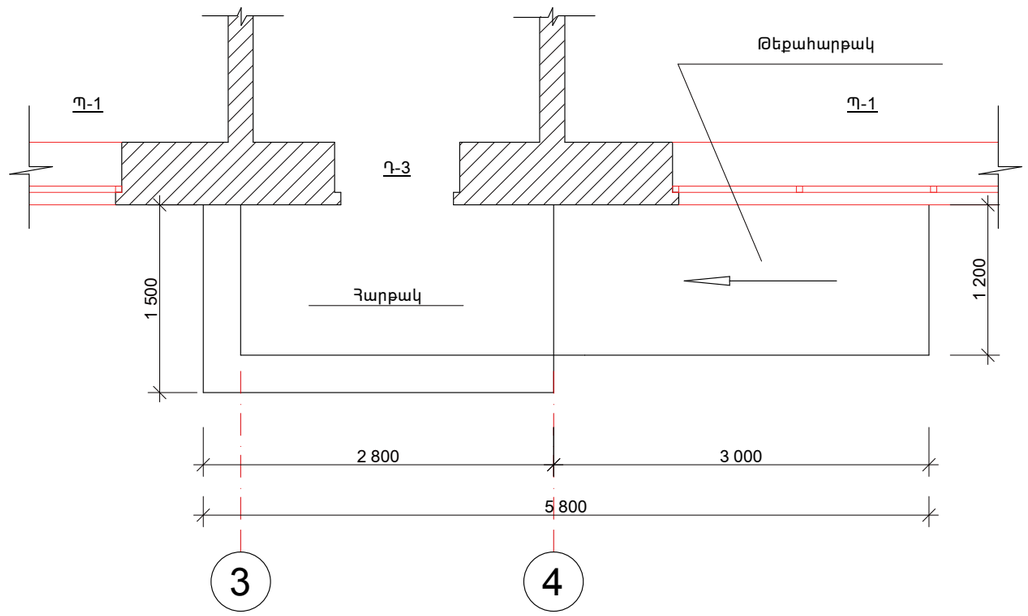

ԱՐՏԱՔԻՆ ՀԱՐԴԱՐՄԱՆ ԱՇԽԱՏԱՆՔՆԵՐ

N/N	ԱՆՎԱՆՈՒՄԸ	$Մ^2$
1.	Պատերի g/a սվաղ 30 մմ ամրանային ցանցի վրա	158
2.	Ցանց Bp-II, Φ4, 200x100	158
3.	Պատուհանների և շեպերի g/a սվաղ	5.60
4.	Պենոպորիստիրոլի ձևավոր շերտի տեղադրում ֆասադում, 70մմ հաստությամբ՝ սոսինձով	78.0
5.	Պենոպորիստիրոլի սալերի վրա ամրանավորված սվաղ	78.0
6.	Պենոպորիստիրոլից եռակոտրվածք ունեցող քիվի տեղադրում	26.0 գմ
7.	Ճակատների ներկում ֆասադային ներկով	188
8.	Շեպերի ներկում ֆասադային ներկով	5.60
9.	Ֆասադի ձևավորում գրքերի տեսքով	78.0
10.	Բազալտե պատուհանգոգերի տեղդրում, b=220; L=3,10 մմ	4 հատ

ԲԱՐԵԿԱՐԳՄԱՆ ԱՇԽԱՏԱՆՔՆԵՐ

N/N	ԱՆՎԱՆՈՒՄԸ	ՉԱՓՄ. ՄԻԱՎ.
1.	Հարթակի և թեքահարթակի տակ խճի նախապ. շերտի իրակ., 100 մմ	0.90 $մ^3$
2.	Հարթակի և թեքահարթակի կառուցում B15 դասի բետոնից	1.65 $մ^3$
3.	Հարթակի և թեքահարթակի երեսպ. 30 մմ հաստ. բազալտե սալիկներով	11.2 $մ^2$
4.	Բազալտե՝ 300x150 եզրաքարերի տեղդրում	26 գմ
5.	Խճի նախապատրաստական շերտ սալվածքի տակ՝ 100 մմ	3.90 $մ^3$
6.	Մանրահատ ասֆալտբետոնե շերտր իրականացում	49 $մ^2$

						ՊԱՅՄԱՆԱԳԻՐ՝ ԵՔ- ՊԸԱՇՁԲ - 14/ 46-4			
						ՔԱՂԱՔԱՅԻՆ ԵՎԱՆԳԱՎԻԹ ՎԱՐՉԱԿԱՆ ՇՐՋԱՆԻ ԳՐԱԴԱՐԱՆԻ ԿԱՌՈՒՑՈՒՄ			
Նախագծեց	Ս. Զուբով					ՃԱՐՏԱՐԱՊԵՏԱ - ՇԻՆԱՐԱՐԱԿԱՆ ՄԱՍ	ՓՈՒԼ	ԹԵՐԹ	ԹԵՐԹԵՐ
ՆԳԵ	Հ. Հովսեփյան						ԱՆ	ՃՇ - 12	30
						ՃԱԿԱՏԻ ՁԵՎԱՎՈՐՄԱՆ ՀԱՆԳՈՒՅՑ՝ Մ 1:30 ՀԱՐԹԱԿԻ ՀԱՏԱԿԱԳԻԾ՝ Մ 1:50 ԱՐՏԱՔԻՆ ՀԱՐԴԱՐՄԱՆ ԵՎ ԲԱՐԵԿԱՐԳՄԱՆ ԱՇԽԱՏԱՆՔՆԵՐԻ ՄԱՄՆԱԳՐԵՐ	«ՍՈՒՖԵՏ» ՍՊԸ		